第35回 相模原市スポーツ少年団野球大会
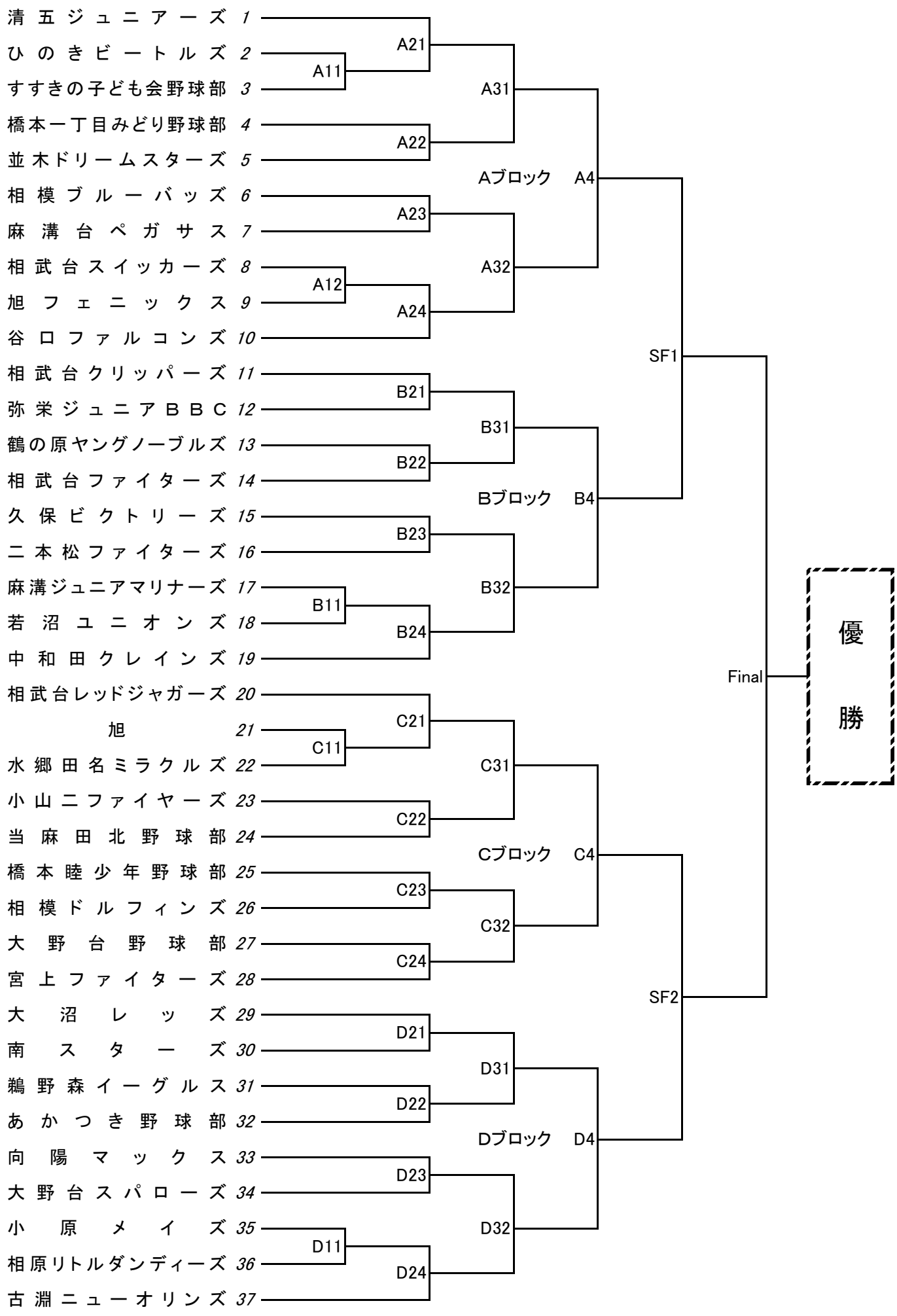
主催　公益財団法人 相模原市体育協会　相模原市スポーツ少年団
主管　相模原市少年野球協会